SPECIFICATION MECHANICAL

1. Housing Material:Polycarbonate, ☐UL 94V-2. NO Poison
   ☐UL 94V-0. NO Poison
2. Material Contact: Brass / Phosphor Bronze.
3. Gold Plating:☐FU"☐2-3U"☐3U"☐6U"☐15U"☐30U"☐50U"
4. Housing Color:Transparence.
5. Operation Temperature:-40°c to 80°c.
6. NO:P6-001-1

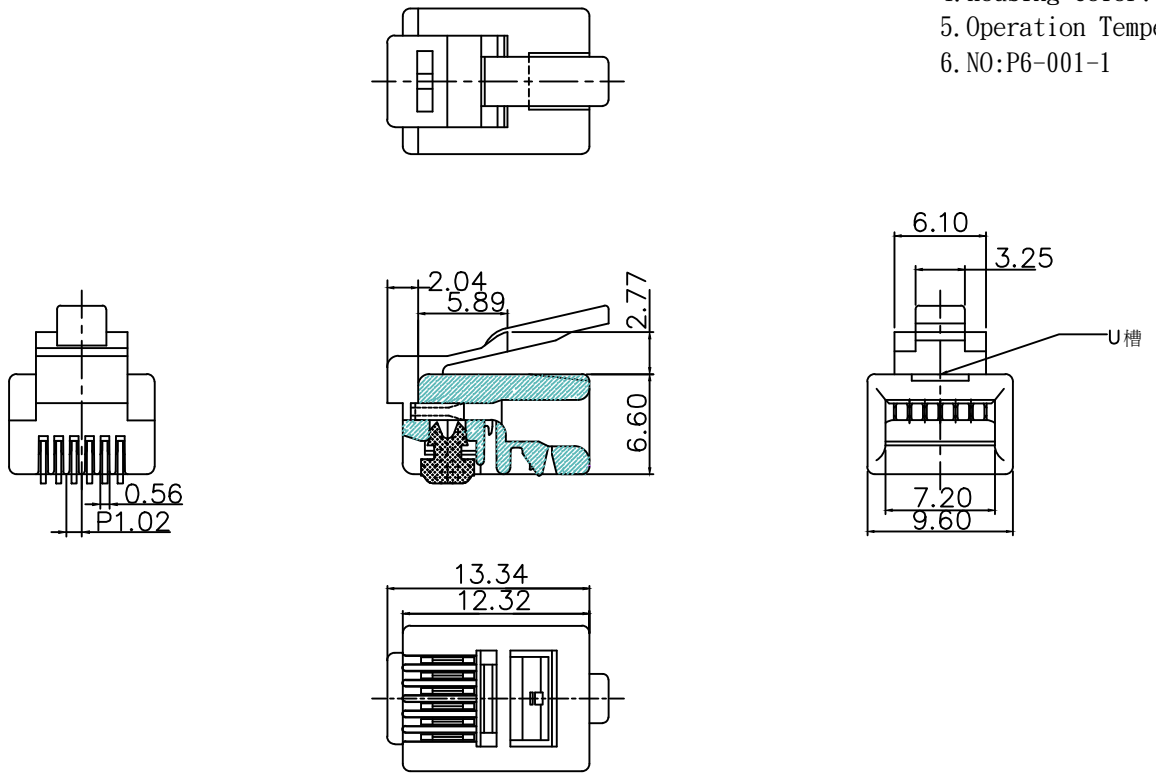

NOTE TOL:±0.1

A		初定版本					
版本/REV	日期/DATE	說明/DESCRIPTION					
單位 UNIT	m/m	繪圖 DRAWING	Chicly	日期 DATE	2004/11/11	品名 Item	6P6C
比例 SCALE	1/1	核對 CHECKED		日期 DATE		規格 Description	F-U
3RD		核准 APPROVED		日期 DATE		圖號 Part No	P6-001-1

PMC 乾羅科技股份有限公司
PLUG MASTER INDUSTRIAL CO.,LTD.
TEL: 886-3-9600958 FAX: 886-3-9601130